Gründung Überbau M.: 1:25

Grundriss

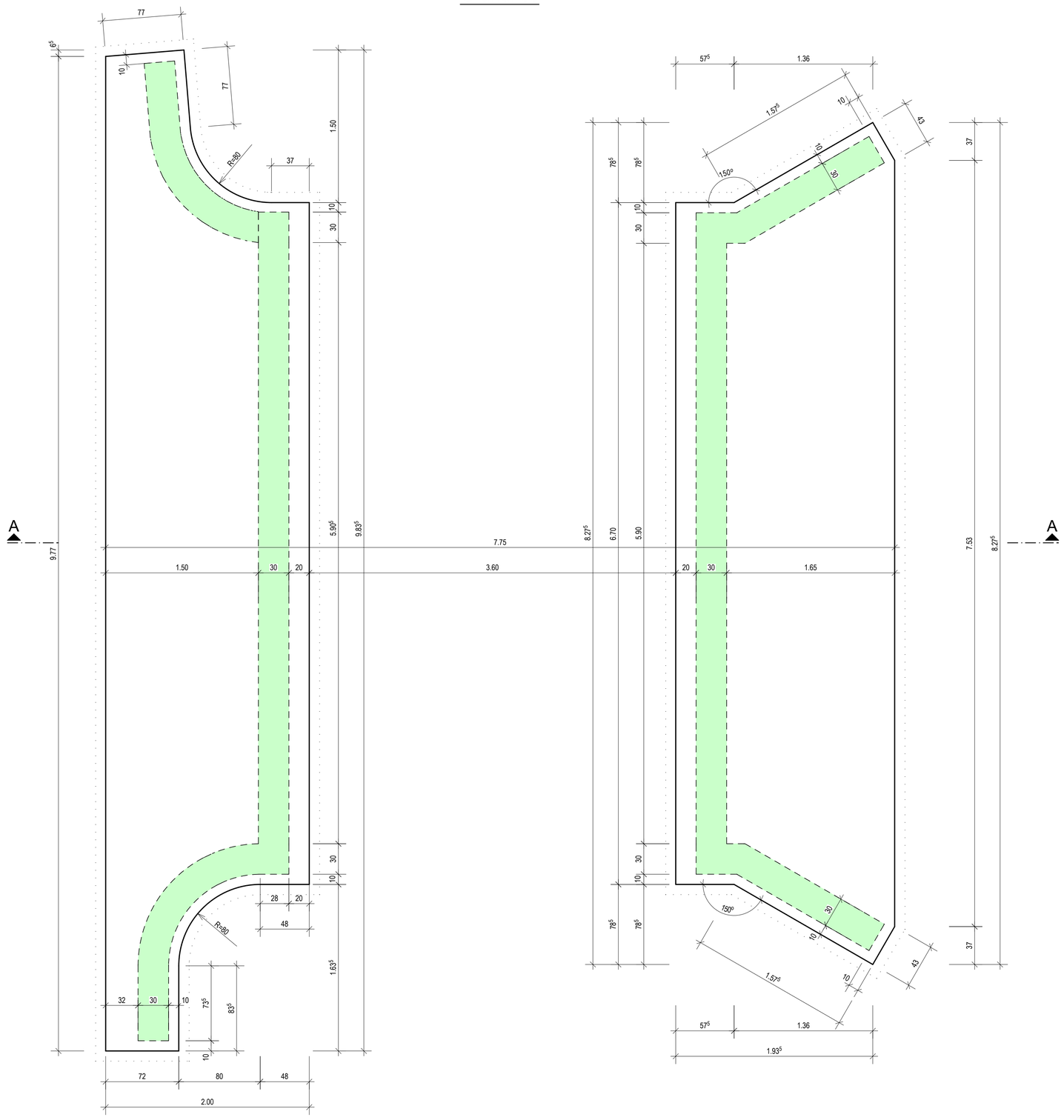

Isometrie

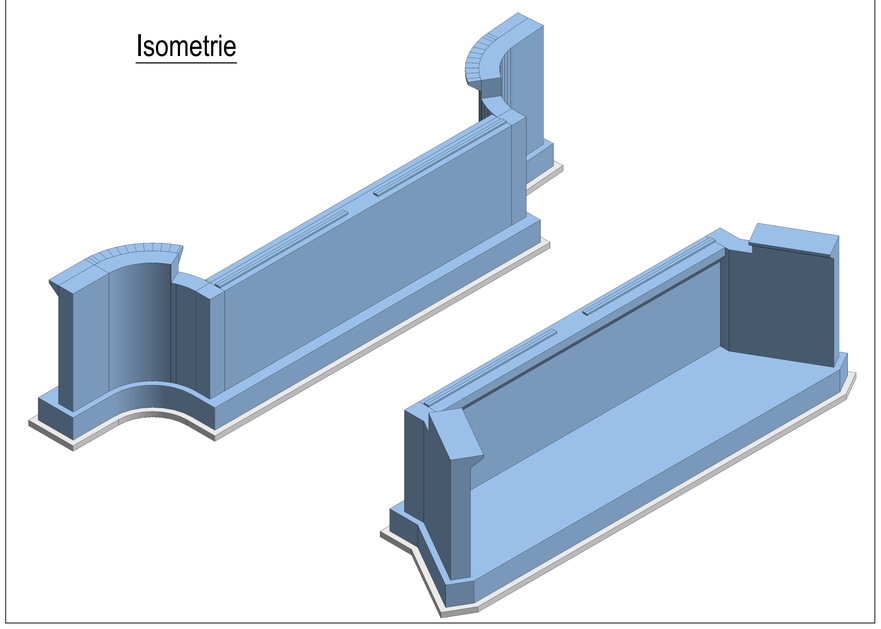

Übersicht Lageplan:

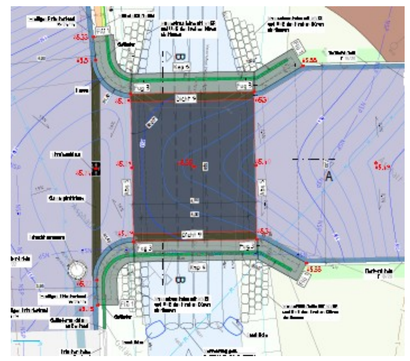

Schnitt A - A

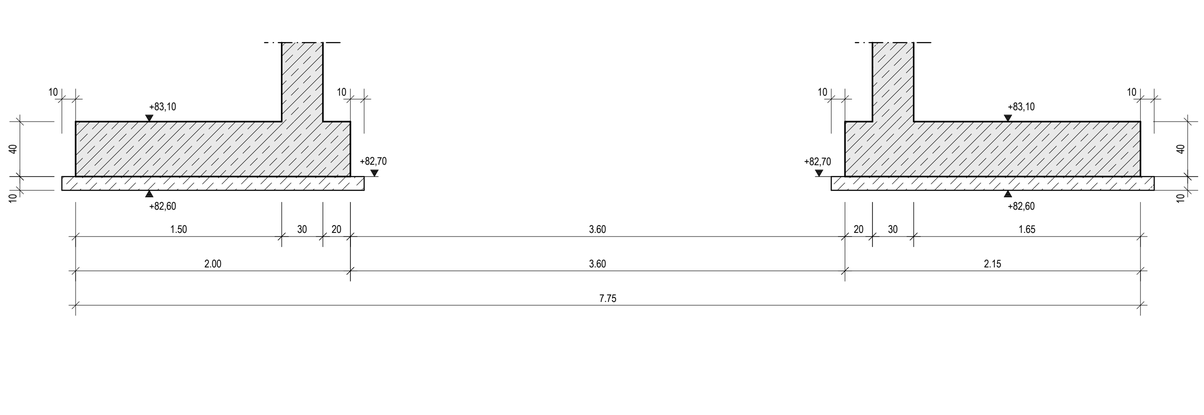

Zugehörige Pläne:

S-02	Widerlager und Flügelwände
S-03	Überbauplatte
S-04	Kappen

- Alle sichtbaren Betonkanten sind mit Dreikantleisten 1,5 x 1,5cm zu brechen.
- Alle Maße sind in der Örtlichkeit zu überprüfen.
- Nachbehandlung der Betonflächen gem. ZTV-ING !

Betonstahlsorte: B500 B (S) , B500 A (M)

Expositionsklassen, Betongüten und Betondeckungen:

Bauteil:	Orientierung:	Betondeckung:	Expositionsklasse:	Betongüte:
Widerlager / Flügelwände	Erdseite	$nom c$: 5,5cm	XC2, XF1	C30/37
	Luftseite	$nom c$: 4,5cm	XC4, XD1, XF2	C30/37
Gründung:	allseits	$nom c$: 5,5cm	XC2, XF1	C30/37

Feuchtigkeitsklassen nach DIN EN 206-1/1045-2 bzw.

DIN 1992-1-1 mit nationalem Anhang (EC2)

W0 bei XC1; XC3
WF bei XC2; XC4; XF1; XF3
WA bei XD1; XD3
Ausnahmen s. Tabelle oben

c

NUR ZUR KALKULATION

Index	Änderung	Datum	Zeichen
a	Anpassung der Betondeckungen	17.07.2026	Heidmann

Auf technische Belange geprüft:
Prüfvermerk Nr.: vom

Ort, Datum, Unterschrift

In statischer u. konstruktiver Hinsicht geprüft:
Prüfbericht Nr.: vom:

Zur Bauausführung freigegeben:

Ort, Datum, Unterschrift

Auftraggeber:

STADT JÜLICH
Historische Festungsstadt - Moderne Forschungsstadt

Große Rurstraße 17 52428 Jülich
Tel.: 02461 / 63-0 www.juelich.de

Bauvorhaben: Ersatzneubau BW 54
Straße: "Haus Langen" (AKK Mühlenteich)
Gemarkung: Jülich-Kirchberg

Blatt Nr.: S-01 a
Projekt Nr.: 25029

Bauwerk: Brücke über dem Mühlenteich
ASB-Nr.
bei Betr.-km

	Datum	Zeichen
bearbeitet:	22.05.2026	Heidmann
gezeichnet:	22.05.2026	Heidmann
geprüft:	27.05.2026	Dr. Gellert
Maßstab:	1:25	
Einwirkung:	DIN EN 1991 MLC = 50/50 - 100	

Plandarstellung:

Schalplan Gründung Überbau

Plancodierung:

Ausführungsplan

Planverfasser:

WALTER + REIF
Ingenieurgesellschaft mbH

52068 Aachen
Charlottenburger Allee 60
Tel.: +49 (241) 949 09-0
Fax: +49 (241) 949 09-25
E-mail: info@wr-ing.de

47119 Duisburg
Harmoniestraße 2a
Tel.: +49 (203) 570 83 76-0
Fax: +49 (203) 570 83 76-6
E-mail: info@wr-ing.de

Auftragnehmer:

Aachen den 20.07.2026
Ort, Datum, Unterschrift

S-01 Gründung 20.07.2026

Designed with STRAKON - www.DICAD.de